Kiepe Industry
a .steute brand

.steute

Ex-Seilzug-Notschalter
Ex ZS 80 AL-3D

Produktmerkmale

- Ex-Zone 22
- Metallgehäuse
- 2 Kontakte
- Stellungsanzeige und integrierter Not-Halt-Taster
- Seillänge bis 100 m
- Federkraftvariante: 100 N
- Drehhebel zur Entriegelung und zur Schaltzustandsanzeige
- Mit außenliegender Dichtmanschette
- Seilzug- und Seilrisserkennung

Maßzeichnung

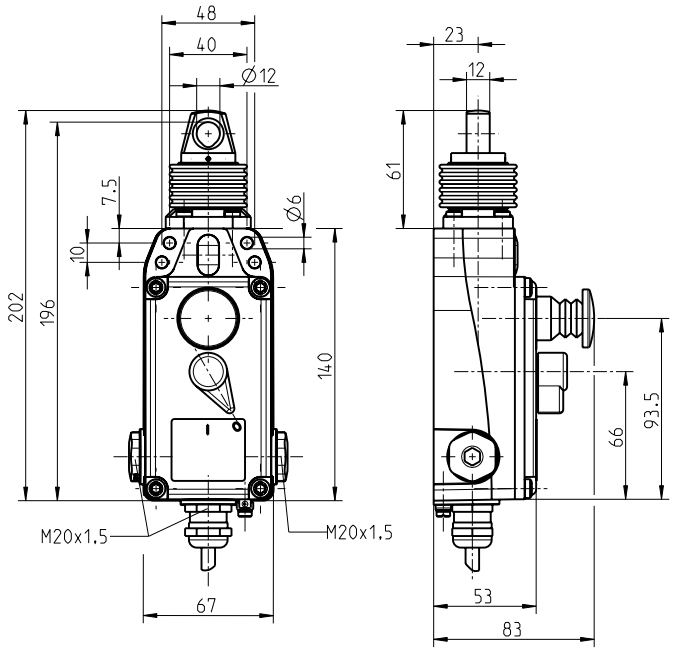

Technische Daten

Angewandte Normen
EN IEC 60079-0, EN 60079-31, EN 60947-5-1, EN 60947-5-5, EN ISO 13849-1, EN ISO 13850

Gehäuse
Aluminium-Druckguss, pulverbeschichtet, RAL 1003

Deckel
Aluminium-Druckguss, pulverbeschichtet, RAL 9005

Schutzart
IP65 (EN IEC 60079-0 + IEC/EN 60529), IP67 (IEC/EN 60529)

B_{10d} (10 % Nennlast)
200 000

T_M
max. 20 Jahre

Kontaktmaterial
Silber

Schaltsystem
Schleichschaltung, Öffner zwangsöffnend ⊖

Schaltelemente
1 Öffner/1 Schließer oder 2 Öffner, Form Zb

Anschlussart
Anschlussleitung H05VV-F

Anschlussquerschnitt
4 x 0,75 mm² (einschl. Aderendhülsen)

Leitungslänge
3 m

Bemessungsstoßspannungsfestigkeit U_{imp}
4 kV

Bemessungsisolationsspannung U_i
250 V

Konventioneller thermischer Strom I_{the}
6 A

Gebrauchskategorie
AC-15

Bemessungsbetriebsstrom/-spannung I_e/U_e
6 A/250 VAC, 0,25 A/230 VDC

Kurzschlussschutz
6 A gG/gN-Sicherung

Umgebungstemperatur
–20 °C ⋯ +65 °C

Mech. Lebensdauer
> 100 000 Schaltspiele

Max. Seillänge
100 m

Irrtümer und technische Änderung vorbehalten.

Ex-Seilzug-Notschalter
Ex ZS 80 AL-3D

Technische Daten (Fortsetzung)

Hinweis
In Abständen von 5 m ist jeweils eine Seilunterstützung erforderlich. Eine Seilkausche ist bereits im Lieferumfang enthalten.

Schlagenergie
max. 7 J

Ex-Kennzeichnung
Ⓔx II 3D Ex tc IIIC T80°C Dc

Schaltwegdiagramm – Ex ZS 80 AL-3D 1Ö/1S

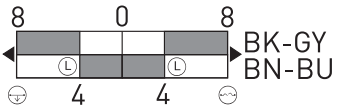

Ⓛ Rastpunkt
Seilrissüberwachung
Seilzugüberwachung

Schaltwegdiagramm – Ex ZS 80 AL-3D 2Ö

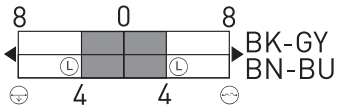

Ⓛ Rastpunkt
Seilrissüberwachung
Seilzugüberwachung