Kiepe Industry
a .steute brand

.steute

# Seilzug-Notschalter
# ZS 80 AL Twin System

## Produktmerkmale

- Metallgehäuse
- Metalldeckel
- 4 Kontakte
- Stellungsanzeige
- Seillänge bis 100 m
- Federkraftvariante: 100 N
- Drehhebel zur Entriegelung und zur Schaltzustandsanzeige
- Mit außenliegender Dichtmanschette
- Seilzug- und Seilrisserkennung
- Montagehalterung: Stahlblech, verzinkt

## Maßzeichnung

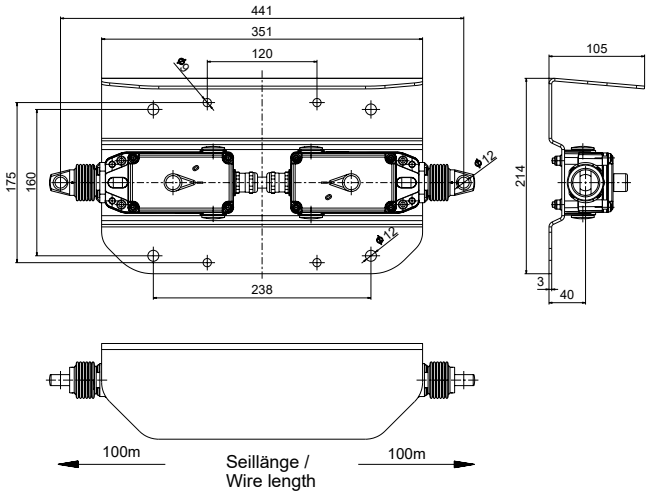


## Allgemeine technische Daten

**Angewandte Normen**
EN 60947-5-1, EN 60947-5-5, EN ISO 13850, EN ISO 13849-1

**Gehäuse**
Aluminium-Druckguss, pulverbeschichtet, RAL 1003

**Deckel**
Aluminium-Druckguss, pulverbeschichtet, RAL 9005

**Anzugsmoment**
Deckelschrauben: 2,4 Nm

**Schutzart**
IP67 (IEC/EN 60529)

**Kontaktmaterial**
Silber

**Schaltelemente**
2 Öffner/2 Schließer, Form Zb

**Schaltsystem**
Schleichschaltung, Öffner zwangsöffnend ⊖

**Mech. Lebensdauer**
> 100 000 Schaltspiele

**Max. Seillänge**
100 m

**Anschlussart**
2 x 4-polige Klemmleiste

**Leitungseinführung**
3 x M20 x 1,5 (nur für Kabelverschraubungen)

**Anschlussquerschnitt**
max. 2,5 mm² (einschl. Aderendhülsen)

**Bemessungsstoßspannungsfestigkeit $U_{imp}$**
2,5 kV

**Bemessungsisolationsspannung $U_i$**
250 V

**Konventioneller thermischer Strom $I_{the}$**
2 A

**Gebrauchskategorie**
AC-15; DC-13

**Bemessungsbetriebsstrom/-spannung $I_e/U_e$**
2 A/250 VAC; 0,25 A/230 VDC; 2 A/24 VDC

**Kurzschlussschutz**
2 A gG-Sicherung

**Umgebungstemperatur**
–25 °C ⋯ +70 °C

**Hinweis**
In Abständen von 5 m ist jeweils eine Seilunterstützung erforderlich. Eine Seilkausche ist bereits im Lieferumfang enthalten.
Die beiden ZS 80 2Ö/2S WVD sind über ein Verbindungsrohr mit 12mm Außendurchmesser und 9,5mm Innendurchmesser zwischen den beiden hinteren Kabeleinführungen verbunden.

Irrtümer und technische Änderung vorbehalten.

steute Technologies GmbH & Co. KG
kiepe.industry@steute.com
Brückenstraße 91
32584 Löhne, Deutschland
+49 5731 745-0
www.kiepe-industry.com

# Seilzug-Notschalter
# ZS 80 AL Twin System

## Sicherheitstechnische Kenndaten

$B_{10d}$ (10 % Nennlast)
200 000

$T_M$
max. 20 Jahre

EN ISO 13849-1
bis Kategorie 4 mit Sicherheitsrelais
bis zu PLe, abhängig von der Systemarchitektur

IEC 62061
bis zu SIL3, abhängig von der Systemarchitektur

Jährliche Nutzung
1 Zyklus pro Stunde / 24 Stunden pro Tag / 365 Tage MTTFd
228 Jahre

## Schaltbild / ZS 80

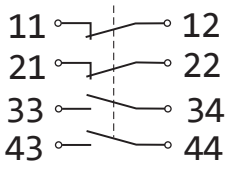


## Schaltwegdiagramm / ZS 80

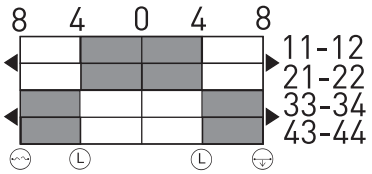


Ⓛ Rastpunkt
Seilrissüberwachung
Seilzugüberwachung

## Verdrahtungsplan

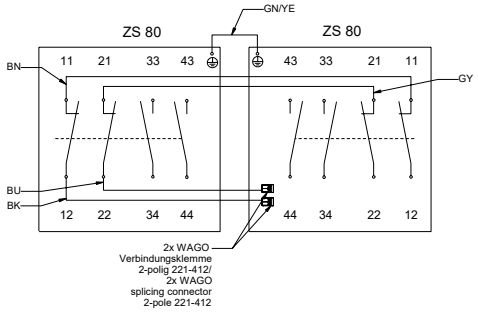


Irrtümer und technische Änderung vorbehalten.